DTS-LED POINT

DTS-LED POINT 6

DTS-LED POINT 12

Progettato per l'utilizzo in condizioni ambientali critiche.

Le alette di dissipazione assicurano un rapido smaltimento del calore prolungando così la durata dei LED.

Ampio intervallo di tensioni di alimentazione accettate.

Luce bianca (6500 - 7500 K).

LED alimentati singolarmente: la rottura di uno di essi non compromette il funzionamento del corpo luminoso.

Protezione: IP67.

Corpo in alluminio pressofuso.

Staffa in acciaio inox.

Ottica in policarbonato.

Temperatura operativa: -20°C... +60°C.

Durata minima LED: 50.000 ore (Ta=25°C). Non adatti in presenza di olii refrigeranti o lubrificanti.

Designed to be used in extreme environments.

The dissipation fins ensure fast heat transfer increasing LED lifespan.

Wide input voltage range accepted.

White light (6500K).

Led powered singularly: one single failure doesn't compromise functionality of the lighting body.

IP67 protection.

Die-cast aluminum body.

Stainless steel bracket.

Polycarbonate lens.

Operating temperature: -20°C... +60°C.

Minimal LED lifespan: 50.000 hrs (Ta=25°C).

Not suitable when chill oils or lubricants are present.

IP67
IP68

CE

RoHS COMPLIANT

DTS-LED POINT 18

DTS-LED POINT 24

IP68

DIMENSIONI [mm] - *Dimensions [mm]*

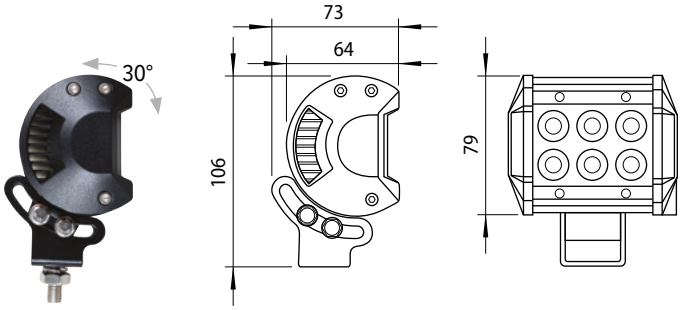

Lunghezza cavo
Cable length = **2 m**

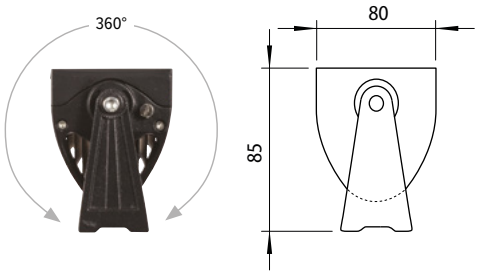

MODELLI *Models*	**Codice** *Code*	**Potenza@12V** *Power @12V*	**Tensione d'ingresso** *Input voltage*	**Flusso luminoso** *Luminous flux*	**Fascio luminoso** *Beam*	**Dimensioni** *Case size W x H x D*
DTS-LED POINT 6	3470600001	12 W	12÷30 VDC	1093 lm	25°	96 x 79 x 64 mm
DTS-LED POINT 12	3470600002	26 W		2062 lm		164 x 79 x 64 mm
DTS-LED POINT 18	3470600003	38 W		3071 lm		232 x 79 x 64 mm
DTS-LED POINT 24	3470600004	72 W		3649 lm	10°	355 x 80 x 85 mm

© DETAS SpA - Via Treponti, 29 - 25086 Rezzato (BS) ITALY
Tel. +39 030 2594120 - info@detas.com - **www.detas.com**
ISO 9001 / ISO 14001 certified company